VIEWBOARD

IFP7552-1A

Key **Features**

- 1本のケーブルでプラグアンドプレイ接続を実現するUSB-C端子
- ショートカットキーなどの使いやすさを考えた角度のある前面パネル
- 33ポイントタッチと自然で滑らかなライティング体験が可能なデュアルペン
- 業界をリードするオーディオ性能と高度なアイケアテクノロジー
- myViewBoard Managerを介した一元化されたリモート管理システム

Product **Description**

ViewBoard® IFP7552-1Aは、ユーザー中心の設計機能と、今日の授業をを簡単にするクラス最高のコラボレーションツールを備えた75型4K UltraHDインタラクティブホワイトボードです。簡単な接続を実現するUSB-C端子と、ショートカットキーと入出力端子に簡単にアクセスできる独自の角度設計により、先生はシームレスに接続して、中断のない流れるような授業を展開できます。デュアルペン機能、33ポイントタッチ、ウルトラファインタッチ、手のひら認識テクノロジーを組み合わせることで、自然にスムーズなライティング体験と学生のコラボレーションの無限の機会が実現します。15Wx2の前面スピーカーと15Wのサブウーファーがサポートされ、学生のエンゲージメントを高めます。ディスプレイの別の業界初の機能では、個人のデバイスからの距離またはハイブリッド学習を容易にする教師は、8本マイク配列および接続されたビジュアライザーに簡単にアクセスして、最適なカメラとマイクソースを選択できます。 ViewBoard IFP7552-1Aシリーズは、ブラウザベースのリモート管理システムを備えており、先生、学生、IT管理者に市場をリードするインタラクティブホワイトボードソリューションを提供します。

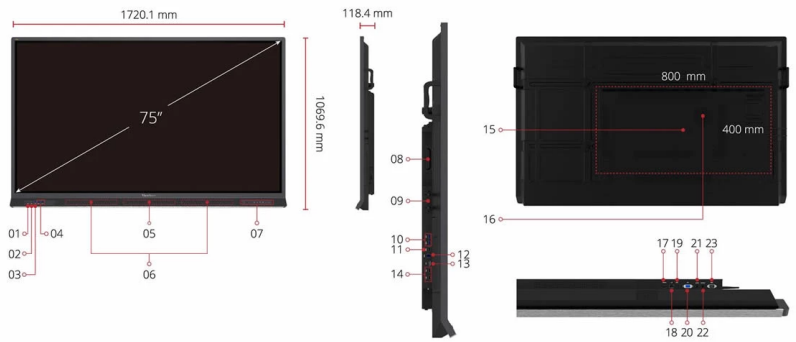

1. USB Type-C
2. HDMI入力端子
3. Touch
4. USB 3.0 X 2
5. 8マイク配列
6. 正面スピーカー
7. メニューコントロール
8. OPS スロット
9. Wi-Fi モジュールスロット
10. USB 3.0端子 X 2
11. USB 2.0端子
12. Touch
13. DisplayPort端子 x1
14. HDMI端子 X 2
15. VESA® 800 x 400mm
16. サブウーファー
17. HDMI出力端子
18. LAN端子
19. SPDIF端子
20. VGA端子
21. 音声入力
22. イヤフォン
23. RS232端子

Visit Us — www.viewsonic.com

液晶パネル

パネルサイズ:	75型ワイド
パネルタイプ:	ADS / 非光沢
解像度:	4K UHD (3840 x 2160)
表示面積:	1649.6 x 927.9 mm
最大輝度:	400 cd/㎡
視野角度(左右/上下):	178° / 178°
コントラスト比:	1200:1
ダイナミックコントラスト比:	5000:1
応答速度:	8ms(GTG)
最大表示色:	約10.7億色
フリッカーフリー機能:	○
ブルーライトフィルター:	○

プラットフォーム

プロセッサー:	ARM Cortex A73x4 (1.8GHz)
RAM:	4GB
ストレージ:	32GB
内蔵OS:	Android 9.0

タッチ

タッチ方式:	IR赤外線走査方式
マルチタッチ(Windows):	33 タッチポイント, 5ペン + 5タッチ
マルチタッチ(Android):	20 タッチポイント, 5ペン + 5タッチ
同時書き込み:	20
パームリジェクション:	≥30mm

入力端子

RGB / VGA:	x1
HDMI2.0:	正面 x1, 側面 x2
DisplayPort:	x1
音声:	x1 (ステレオミニジャック)
RS232:	x1
OPSスロット:	x1

出力端子

HDMI:	x1
音声:	x1 (ステレオミニジャック)
SPDIF:	x1

LAN

RJ45:	x1

USB

Type A:	USB 2.0 x1(Side x1)USB 3.0 x4 (Front x2, Side x2, SmartPort™ USB)
Type B:	x2 (タッチ用)
Type C:	x1 (DP 1.2, PD 60W, タッチ出力, ビデオ, データ, ネットワーク)

スピーカー

15W x 2 + 15W x 1 サブウーファー

マイク

8本マイク配列

電源

電圧:	AC 100-240V±10% 50/60Hz
消費電力:	227W (標準) / 0.5 W以下 (待機消費電力)

VESA®規格対応

800 x 400 mm

使用条件

使用温度条件:	0°C - 40°C
使用湿度条件:	20% - 80% (結露なきこと)

外形寸法 (W X H X D)

本体:	1720.1 x 1069.6 x 118.4 mm
梱包時:	1880 x 1160 x 280 mm

WEIGHT

本体:	約56.8 kg
梱包時:	約72.1 kg

主な付属品

電源 ケーブル(約3m) x1
HDMI ケーブル(約3m) x1
USB(A/B)ケーブル(約3m) x1
USB Type-C ケーブル(約1.8m) x1
RS232 アダプター x1
リモコン(電池付き) x1
タッチペン x2
イレイザー x1
カメラプレート x1 クランプ x5
壁掛け用ネジ x8 (カメラ用 x4, 壁掛け用 x4)
クイックスタートガイドx 1
保証書 x1

付属ソフトウェア

myViewBoard WhiteBoard for Android
myViewBoard WhiteBoard for Windows
ViewBoard Cast
myViewBoard Display

JANコード

4589468731054

保証期間

1年間（パネル・バックライト含む)※製品登録で保証期間プラス2年

※Windowsは、米国Microsoft Corporationの米国およびその他の国における登録商標または商標です。
※Apple、Apple ロゴ、Mac、macOS は、米国およびその他の国において登録された Apple Inc. の商標です。
※iOSは、米国およびその他の国におけるCisco社の商標または登録商標です。
※Google 、Android 、Google Chrome、Google Play は、Google Inc. の商標です。
※Amazon Web Services、“Powered by AWS”ロゴは、米国その他の諸国における、Amazon.com, Inc.またはその関連会社の商標です。
※Linuxは、Linus Torvalds氏の米国およびその他の国における登録商標あるいは商標です。

Copyright © ViewSonic Corporation 2000-2021. All rights reserved.